NSK

OM-T0517E 003

OPERATION MANUAL

CE 0197

MADE IN JAPAN

Ti-Max Z
Ti-Max X450
S-Max M
S-Max pico

Pana-Max2
Pana-Max PLUS
Pana-Max PLUS 2
FX Plus

Download operation manuals

www.nsk-dental.com/support/userguide.html

NAKANISHI INC. www.nsk-dental.com
700 Shimohinata, Kanuma, Tochigi 322-8666, Japan

NSK Europe GmbH EC REP
Elly-Beinhorn-Strasse 8, 65760 Eschborn, Germany

EN User: Qualified professionals (dentist)
DE Benutzer: Qualifiziertes Fachpersonal (Zahnärzte)
FR Utilisateur: Professionnels qualifiés (Dentiste)
ES Usuario: Profesionales cualificados (dentista)
I T Utente: Professionisti quali ficati (Dentista)
PT Utilizador: Profissionais Qualificados (Dentista)
RU Пользователь: квалифицированный обученный персонал (Дантист)
RO Utilizator: Profesionişti calificaţi (Dentist)
CS Uživatel: kvalifikovaní odborníci (Zubař)
BG Потребител: Квалифицирани професионалисти (Зъболекар)
EL Χρήστης: Ειδικευμένοι επαγγελματίες (Οδοντίατρος)
SK Používateľ: kvalifikovaní odborní pracovníci (zubár)
HU Felhasználó: Képzett szakemberek (Fogorvos)
SL Uporabnik: Kvalificirani strokovnjaki (Zobozdravnik)
HR Korisnik: Kvalificirani stručnjaci (Stomatolog)
SV Användare: Legitimerade yrkesutförare (Tandläkare)
DA Bruger: Kvalificeret tandpersonale (Tandlæge)
JP 使用者：合格的專業人士（牙醫）
NL Gebruiker: Gekwalificeerd tandpersoneel (Tandarts)
PL Użytkownik: Wykwalifikowany profesjonalista (Dentysta)
TR Kullanıcı: Uzman Çalışanlar (Diş doktoru)
F I Käyttäjä: Pätevä ammattihenkilöstö (Hammaslääkäri)

EN Patient population : Any patient (except babies). The user's discretion is required prior to use.
DE Patientengruppe: Jeder Patient (außer Babys). Vor der Verwendung ist das Ermessen des Benutzers gefragt.
FR Groupe de patients : N'importe quel patient (sauf les nourrissons). L'utilisateur doit évaluer le produit avant l'utilisation.
ES Población de pacientes: Cualquier paciente (excepto bebés). Se requiere de la prudencia del usuario antes de su uso.
I T Tipologia di pazienti: Qualunque paziente (fatta eccezione per i neonati). È necessario il giudizio dell'utente prima dell'uso.
PT População de pacientes: Qualquer paciente (excepto bebés). É necessária a discrição do utilizador antes da utilização.
RU Группа пациентов: Все пациенты (кроме новорожденных). Пользователь должен быть внимателен по время использования продукта.
RO Populatia de pacienti: Orice pacient (cu excepţia copiilor). Este necesar discernământul utilizatorului înainte de utilizare.
CS Uživatel: kvalifikovaní odborníci (Zubař)
BG Потребителите: Квалифицирани професионалисти (Зъболекар)
EL Χρήστης: Ειδικευμένοι επαγγελματίες (Οδοντίατρος)
SK Používateľ: kvalifikovaní odborní pracovníci (zubár)
HU Felhasználó: Képzett szakemberek (Fogorvos)
SL Uporabnik: Kvalificirani strokovnjaki (Zobozdravnik)
HR Korisnik: Kvalificirani stručnjaci (Stomatolog)
SV Användare: Legitimerade yrkesutförare (Tandläkare)
DA Bruger: Kvalificeret tandpersonale (Tandlæge)
JP 使用者：合格的專業人士（牙醫）
NL Gebruiker: Gekwalificeerd tandpersoneel (Tandarts)
PL Użytkownik: Wykwalifikowany profesjonalista (Dentysta)
TR Kullanıcı: Uzman Çalışanlar (Diş doktoru)
F I Käyttäjä: Pätevä ammattihenkilöstö (Hammaslääkäri)

EN Contraindications: Do not use if patient is allergic to any ingredient of the product.
DE Kontraindikationen: Nicht verwenden, wenn der Patient allergisch gegen einen Inhaltsstoff des Produkts ist.
FR Contre-indications : Ne pas utiliser si le patient est allergique à l'un des composants du produit.
ES Contraindicaciones: No utilizar si el paciente es alérgico a cualquier componente del producto.
I T Controindicazioni: Non usare se il paziente è allergico a qualsiasi componente del prodotto.
PT Contraindicações: Não utilizar se o paciente for alérgico a qualquer componente do produto.
RU Противопоказания: Не применять, если пациент имеет аллергию на какой-либо компонент продукта.
RO Contraindicaţii: A nu se folosi dacă pacientul este alergic la orice componentă a produsului.
CS Kontraindikace: Nepoužívat, je-li pacient alergický na jakoukoliv složku přípravku.
BG Противопоказания: Не използвайте, ако пациентът е алергичен към съставка на продукта.
EL Αντενδείξεις: Μη χρησιμοποιείτε εάν ο ασθενής παρουσιάζει αλλεργία σε οποιοδήποτε συστατικό του προϊόντος.
SK Kontraindikácie: Nepoužívajte, ak je pacient alergický na akúkoľvek zložku výrobku.
HU Ellenjavallatok: Ne használja, ha a beteg allergiás a termék bármely összetevőjére.
SL Kontraindikacije: Ne uporabljajte, kadar je pacient alergičen na katerokoli sestavino izdelka.
HR Kontraindikacije: Ne koristiti ako je pacijent alergičan na bilo koji sastojak proizvoda.
SV Kontraindikationer: Använd inte om patienten är allergisk mot någon av produktens ingredienser.
DA Kontraindikationer: Brug ikke, hvis patienten er allergisk over for produktets indholdsstoffer.
JP 禁忌：如患者对产品的任何成分过敏，请勿使用。
NL Contraindicaties: Niet gebruiken als de patiënt allergisch is voor een van de bestanddelen van het product.
PL Przeciwwskazania: Nie stosować, jeśli pacjent jest uczulony na jakiekolwiek składniki produktu.
TR Kullanım Dışı Durumlar: Hastanın ürünün herhangi bir bileşenine alerjisi varsa kullanmayın.
F I Vasta-aiheet: Ei saa käyttää, jos potilas on allerginen jollekin tuotteen aineosalle.

EN Do the step / Process permitted / Correct
DE Führen Sie den Schritt aus / Vorgang zulässig / Korrekt
FR Procédez / Processus autorisé / Correct
ES Proceda / Proceso permitido / Correcto
I T Eseguire il passaggio / Procedimento consentito / Corretto
PT Efetue o passo / Processo permitido / Correto
RU Выполнить шаг / Процесс разрешен / Правильно
RO Efectuaţi pasul / Proces permis / Corect
CS Proveďte krok / Proces je povolen / Správně
BG Изпълнете стъпката / Процесът е разрешен / Правилно
EL Κάντε το βήμα / Επιτρέπεται η επεξεργασία / Σωστό
SK Vykonajte krok / Proces je povolený / Správne
HU Hajtsa végre a lépést / Folyamat engedélyezve / Helyes
SL Izvedite korak / Dovoljen proces / Pravilno
HR Provedite korak / Proces je dopušten / Ispravno
SV Utför steget / Åtgärden är tillåten / korrekt
DA Udfør trinet / proces tilladt / rigtig
JP 照步骤做 / 程序允许 / 正确
NL Voer de stap uit / Proces toegestaan / Correct
PL Wykonaj krok / Działanie dozwolone / Prawidłowo
TR Adımı uygulayın / İşlem yapılabilir / Doğru
F I Suorita vaihe / toiminto sallittu / oikein

EN Call for maintenance
DE Wartungsanforderung
FR Appel pour l'entretien
ES Contacte para mantenimiento
I T Contattare il servizio di manutenzione
PT Contacte para manutenção
RU Вызов техобслуживания
RO Apelaţi serviciul de întreţinere
CS Potřeba údržby
BG Заявете техническо обслужване
EL Καλέστε για συντήρηση
SK Výzva na údržbu
HU Karbantartási kérése
SL Pokličite vzdrževalni oddelek
HR Pozovite radi održavanja
SV Ring för underhåll
DA Ring for vedligeholdelse
JP 聯絡維修人員。
NL Vraag voor onderhoud
PL Wezwij serwis
TR Bakım için arayın
F I Kutsu huoltopalvelu

EN Recommend
DE Empfehlen
FR Recommandé
ES Recomendado
I T Raccomanda
PT Recomendar
RU Рекомендовать
RO Recomandare
CS Doporučeno
BG Препоръчително
EL Σύσταση
SK Odporúčať
HU Ajánlás
SL Priporočeno
HR Preporuči
SV Rekommendera
DA Anbefal
JP 建議
NL Aanbevolen
PL Zalecane
TR Önerilir
F I Suositus

EN Do not use any object with a sharp edge.
DE Verwenden Sie keine scharfkantigen Gegenstände.
FR N'utilisez aucun objet à bord coupant.
ES No utilice ningún objeto afilado.
I T Non utilizzare oggetti appuntiti.
PT Não utilize um objeto com uma extremidade afiada.
RU Не применять никаких предметов с острыми краями.
RO Nu utilizaţi nicio obiect cu o margine ascuţită.
CS Nepoužívejte žádné předměty s ostrými hranami.
BG Не използвайте никакви предмети с остри ръбове.
EL Μην χρησιμοποιείτε κανένα αντικείμενο με αιχμηρό άκρο.
SK Nepoužívajte predmety s ostrými okrajmi.
HU Ne használjon éles szélű tárgyakat.
SL Prepovedano uporabljati predmete z ostrim robom.
HR Nemojte koristiti predmete s oštrim rubom.
SV Föremål med vassa kanter får inte användas.
DA Brug ikke noget genstande med en skarp kant.
JP 不可使用尖锐物品碰触。
NL Gebruik geen objecten met scherpe randen.
PL Nie używaj przedmiotów z ostrymi krawędziami.
TR Keskin kenarlı nesne kullanmayın.
F I Älä käytä mitään teräväreunaista esinettä.

EN Drinkable tap water
DE Trinkbares Leitungswasser
FR Eau potable du robinet
ES Agua potable
I T Acqua corrente potabile
PT Água potável
RU Питьевая вода
RO Apă potabilă de robinet
CS Pitná voda z kohoutku
BG Питейна чешмяна вода
EL Πόσιμο νερό βρύσης
SK Pitná voda z vodovodu
HU Ivható csapvíz
SL Pitna vodovodna voda
HR Pitka voda iz slavine
SV Dricksvatt kranvatten
DA Drikkevand
JP 可饮用水。
NL Drinkbaar kraanwater
PL Woda pitna z kranu
TR Içilebilir musluk suyu
F I Juomakelpoista vesijohtovettä

EN Move in the direction indicated.
DE Bewegen Sie in die angegebene Richtung.
FR Déplacez dans la direction indiquée.
ES Muévase en la dirección indicada.
I T Spostati secondo la direzione indicata.
PT Mova na direção indicada.
RU Переместить в указанном направлении.
RO Deplasare în direcţia indicată.
CS Přesuňte se vyznačeném směru.
BG Преместете в указаната посока.
EL Μετακινήθετε στην πρόσω την κατεύθυνση που υποδεικνύεται.
SK Posuňte naznačeným smerom.
HU Mozgassa a jelzett irányba.
SL Premaknite v prikazani smeri.
HR Pomaknite u naznačenom smjeru.
SV Förflytta i angiven riktning tills fullständigt stopp nås.
DA Flyt i den anviste retning.
JP 依照指示方向移动。
NL Beweeg in de aangegeven richting.
PL Przesuń we wskazanym kierunku.
TR Belirtilen yönde hareket ettirin.
F I Liikuta merkittyyn suuntaan.

EN Move fully to the stop, in the direction indicated.
DE In die angegebene Richtung vollständig auf Stopp bewegen.
FR Déplacez entièrement jusqu'à l'arrêt, dans la direction indiquée.
ES Muévase completamente hasta el tope, en la dirección indicada.
I T Procedi fino allo stop, secondo la direzione indicata.
PT Mova por completo até ao batente, na direção indicada.
RU Переместить полностью до упора в указанном направлении.
RO Deplasare completă către oprire, în direcţia indicată.
CS Přesuňte úplně na dorazu ve vyznačeném směru.
BG Преместете напълно спирането в указаната посока.
EL Μετακινήθετε πλήρη διακοπή, προς την κατεύθυνση που υποδεικνύεται.
SK Vytlačovanie stláčajte v zastavenia.
HU Ütközésig az jelzett irányba.
SL Premaknite se vse do zaustavitve, v prikazani smeri.
HR Pomaknite potpuno do graničnika u naznačenom smjeru.
SV Förflytta i angiven riktning tills fullständigt stopp nås.
DA Flyt helt til stopperen, i den anviste retning.
JP 依照指示方向轉動，直到停止不動。
NL Beweeg volledig tot aan de stop, in de aangegeven richting.
PL Przesuń we wskazanym kierunku do momentu zatrzymania.
TR Belirtilen yönde tamamen durana kadar hareket ettirin.
F I Liikuta merkittyyn suuntaan pysäytyksen asti.

EN Blowing off with compressed air
DE Mit Druckluft abblasen
FR Séchage à l'air comprimé
ES Secado con aire comprimido
I T Raffreddamento ad aria compressa
PT Ventilação com ar comprimido
RU Сдувание сжатым воздухом
RO Suflare cu aer comprimat
CS Otukování stlačeným vzduchem
BG Продухване с компресиран въздух
EL Εκτόνωση με πεπιεσμένο αέρα
SK Vyfukovanie stlačeným vzduchom
HU Lefúvás sűrített levegővel
SL Izpihovanje s stisnjenim zrakom
HR Otpuhivanje komprimiranim zrakom
SV Blåsning med tryckluft
DA Udblæs med komprimeret luft
JP 用壓縮空氣吹掃
NL Afblazen met perslucht
PL Wydmuchiwanie przy użyciu sprężonego powietrza
TR Basınç havayla temizleyin
F I Poistaa paineilmalla

EN Specifications
DE Technische Daten
FR Caractéristiques
ES Especificaciones técnicas
I T Specifiche tecniche
PT Especificações Técnicas
RU ТЕХНИЧЕСКИЕ ХАРАКТЕРИСТИКИ
RO Specificaţii
CS Specifikace
BG Спецификации
EL Προδιαγραφές
SK Špecifikácie
HU Specifikációk
SL Tehnični podatki
HR Specifikacije
SV Specifikationer
DA Specifikationer
JP 規格
NL Specificaties
PL Dane techniczne
TR Özellikler
F I Tekniset tiedot

EN Drive air pressure
DE Antriebsluftdruck
FR Pression d'utilisation
ES Presión Conducción de aire
I T Aria primaria
PT Pressão do Ar de Acionamento
RU Давление подачи воздуха
RO Presiune aer acţionare
CS Tlak pohonného vzduchu
BG Въздушно налягане на задвижването
EL Μεταφορά πίεσης αέρα
SK Tlak vzduchu pre pohon
HU Hajtólevegő nyomása

EN Chip air pressure
DE Luftdruck
FR Pression pneumatique
ES Presión de aire de pulverización
I T Pressione dell'aria per nebulizzare
PT Pressão do Ar de Corte/Arrefecimento
RU Давление воздуха для спрея
RO Presiune aer club
CS Tlak chladicího vzduchu
BG Въздушно налягане за чипа
EL Τσιπ πίεσης αέρος
SK Tlak vzduchu na vyfukovanie
HU Chiplevegő nyomása

EN Water Pressure
DE Wasserdruck
FR Pression hydraulique
ES Presión del agua
I T Pressione acqua
PT Pressão da Água
RU Давление воды
RO Presiune apă
CS Tlak vody
BG Водно налягане
EL Πίεση νερού
SK Tlak vody
HU Víznyomás

EN Exhaust air pressure
DE Rückluftdruck
FR Pression de l'air à l'exécration
ES Presión de aire de salida
I T Aria di ritorno
PT Pressão do Ar de Descarga
RU Давление отработанного воздуха
RO Presiune aer evacuare
CS Tlak odváděného vzduchu
BG Налягане на отработения въздух
EL Εξαγωγή πίεσης αέρα
SK Tlak vypúšťaného vzduchu
HU Kilépő levegő nyomása

EN Caution, hot surface
DE Vorsicht, heiße Oberfläche
FR Attention, surface chaude
ES Precaución, superficie caliente
I T Attenzione, superficie calda
PT Cuidado, superfície quente
RU Внимание: горячая поверхность
RO Atenţie, suprafaţă fierbinte
CS Pozor, horký povrch
BG Внимание: гореща повърхност
EL Προσοχή, καυτή επιφάνεια
SK Pozor, horúci povrch
HU Figyelem! Forró felület
SL Svarilo, vroča površina
HR Oprez, vruća površina
SV Försiktighet, varm yta
DA Forsigtig, varm overflade
JP 注意!表面高温。
NL Opgelet, heet oppervlak
PL Ostrożnie, gorąca powierzchnia
TR Dikkat, sıcak yüzey
F I Varoitus kuumasta pinnasta

EN Depressing the Push Button while the handpiece is in rotation may lead to overheating, causing burn injuries or product failure. Avoid the push button to contact with any other surface.
DE Wenn der Druckknopf betätigt wird, während sich das Handstück in Rotation befindet, kann es zu Überhitzung und folglich zu Verbrennungen oder Fehlfunktionen des Geräts kommen. Achten Sie darauf, dass der Druckknopf nicht in Kontakt mit dem Wangengewebe kommt.
FR Le fait d'appuyer sur le bouton-poussoir pendant que la pièce à main tourne peut entraîner une surchauffe et des brûlures ou une défaillance du produit. Évitez que le bouton-poussoir entre en contact avec d'autres surfaces.
ES Si presiona el botón pulsador mientras la pieza de mano está rotando puede provocar un sobrecalentamiento que ocasione quemaduras o un fallo del producto. Evite que el botón pulsador entre en contacto con los tejidos orales.
I T La pressione del pulsante durante la rotazione potrebbe provocare surriscaldamento del manipolo, con conseguenti ustioni o guasti del prodotto. Evitare che il pulsante venga a contatto con i tessuti del cavo orale.
PT Carregar na tampa da cabeça enquanto o contra ângulo está em rotação pode resultar em sobreaquecimento, causando queimaduras ou a avaria do contra ângulo. Evite o contacto da tampa da cabeça com qualquer tecido da boca.
RU Нажатие кнопки во время вращения прибора может привести к перегреву, что в свою очередь чревато получением ожогов или поломкой устройства. Не допускать контакта кнопки с тканями полости рта.
RO Apăsarea butonului de comandă în timp ce dispozitivul se rotește poate conduce la supraîncălzire, ceea ce poate cauza leziuni prin arsuri sau defectarea produsului. Evitați contactul dintre butonul de comandă și țesuturile bucale.
CS Stisknutí tlačítka, když se nástavec otáčí, může vést k přehřátí, které může mít za následek popáleniny nebo poruchu výrobku. Nedopusťte, aby se tlačítko dotaklo do kontaktu s tkáněmi v dutině ústní.
BG Натискането на бутона за натискане, докато накрайникът се върти, може да доведе до прегряване, които да причини нараняване вследствие на изгаряне или повреда на продукта. Не позволявайте бутонът за натискане да се съединява контакт с нежни тъкани в устата.
EL Όταν πιέζετε το πιεζόμενο κουμπί ενώ η γυρολάβη περιστρέφεται μπορεί να προκληθεί υπερθέρμανση και να οδηγήσει σε τραυματισμούς ή σε βλάβη του προϊόντος. Αποφύγετε την επαφή του κουμπιού με οποιαδήποτε επιφάνεια.
SK Stláčanie tlačidla počas otáčania nástavca môže viesť k prehriatiu, výsledkom čoho môžu byť poranenia popálením alebo zlyhanie produktu. Zabráňte kontaktu tlačidla s akýmikoľvek tkanivami ústnej dutiny.
HU A nyomógomb lenyomva tartása a kézidarab forgása közben túlmelegedéshez vezethet, ami égési sérülést vagy a termék meghibásodását okozhatja. Kerülje el, hogy a nyomógomb bármilyen szájszövetbe érintkezzen.
SL Če na pritisni gumb pritiskate, medtem ko se ročni instrument vrti, lahko pride do pregrevanja, kar povzroči opekline ali odpovedi izdelka. Pritisni gumb se ne prti v stik z nobenim drugim površino.
HR Pritiskanje gumba za vrijeme rotacije nastavka može dovesti do pregrijavanja, uzrokujući ozljede od opeklina ili kvar proizvoda. Izbjegavajte kontakt gumba s bilo kojim drugim tkivom.
SV Om tryckknappen trycks in under tiden handstycket roterar kan det leda till överhettning, vilket kan medföra brännskador och produktfel. Undvik att tryckknappen kommer i kontakt med vävnad i munnen.
DA Hvis der trykkes på trykknappen, mens håndstykket roterer, kan det føre til overhedning, forårsage forbrændingsskader eller produktfejl. Undgå, at trykknappen kommer i kontakt med munhulen.
JP 如在手機旋轉時按下按鈕，可能造成過熱，導致燙傷或產品故障。請避免讓按鈕接觸到口腔組織。
NL Het indrukken van de Drukknop terwijl het handinstrument draait, kan leiden tot oververhitting, en zo brandwonden of storingen van het product veroorzaken. Vermijd contact van de drukknop met elk orale weefsel.
PL Wciśnięcie przycisku, w czasie gdy wiertło obraca się, może spowodować przegrzanie, prowadząc do oparzeń lub usterki produktu. Należy zapobiegać przypadkowemu dotknięciu przycisku wnętrzem ust.
TR Angulduva dönerken Basmalı Düğmeye basılması, yaralanmalara ya da ürün arızasına neden olacak aşırı ısınmaya yol açabilir. Basmalı düğmenin herhangi bir oral dokuyla temasından kaçının.
F I Painikkeen painaminen käsikappaleen pyöriessä voi johtaa ylikuumenemiseen, palovammoihin ja tuotteen viottumiseen. Vältä painikkeen joutumista kosketuksiin suun kudosten kanssa.

EN Do not use if the product has been dropped or if the product is damaged.
DE Verwenden Sie keine beschädigten oder fallengelassenen Produkte.
FR Ne pas utiliser si le produit a été laissé tomber ou s'il est endommagé.
ES No utilice si el producto se ha caído o está dañado.
I T Non usare se il prodotto è caduto o danneggiato.
PT Não utilize se o produto for deixado cair ou se estiver danificado.
RU Не использовать, если прибор был уронен или повреждён.
RO Nu folosiți dacă produsul a fost scăpat sau este deteriorat.
CS Nepoužívejte, pokud byl přístroj upuštěn nebo je poškozen.
BG Не използвайте, ако продуктът е бил изпуснат или е повреден.
EL Μη χρησιμοποιείτε εάν η συσκευή έχει πέσει ή εάν η συσκευή υφίσταται φθορές.
SK Nepoužívajte, ak bol výrobok zhodený alebo je poškodený.
HU Ne használja, ha a termék leejtődött vagy sérült.
SL Ne uporabljajte, kadar je izdelek padel ali je poškodovan.
HR Ne koristite ako je proizvod ispao ili je oštećen.
SV Om produkten har tappats eller är skadad ska den inte användas.
DA Brug ikke produktet, hvis det er blevet tabt eller er blevet beskadiget.
JP 如產品曾經掉落或產品受損，請勿使用。
NL Gebruik niet als het product gevallen of beschadigd is.
PL Nie używać, jeśli produkt został upuszczony lub uszkodzony.
TR Ürün düşmüş veya hasarlıysa kullanmayın.
F I Ei saa käyttää, jos tuote on pudottu tai vaurioitunut.

EN Warranty
DE Garantie
FR Garantie
ES Garantía
I T Garanzia
PT Garantia
RU Гарантия
RO Garanție
CS Záruka
BG Гаранция
EL Εγγύηση
SK Záruka
HU Jótállás
SL Garancija
HR Jamstvo
SV Garanti
DA Garanti
ZH 保固
NL Garantie
PL Gwarancja
TR Garanti
F I Takuu

EN NSK products are warranted against manufacturing errors and defects in materials. NSK reserves the right to analyze and determine the cause of any problem. Warranty is voided should the product be not used correctly or for the intended purpose or has been tampered with by unqualified personnel or has had non NSK parts installed. Replacement parts are available for seven years beyond discontinuation of the model.
DE Für alle NSK-Produkte gilt eine Garantie für Fabrikationsfehler und Mängel an Materialien. NSK behält sich das Recht vor, die Ursache von Problemen zu analysieren und zu ermitteln. Die Garantie erlischt, wenn das Produkt nicht ordnungsgemäß oder nicht sachgemäß verwendet wurde, das Produkt von unqualifiziertem Personal verändert wurde oder Fremdteile (Nicht-NSK-Teile) eingebaut wurden. Ersatzteile sind bis mindestens sieben Jahre nach Einstellung der Produktion des Modells erhältlich.
FR Les produits NSK sont garantis contre les défauts de fabrication et de matériel. NSK se réserve le droit d'analyser et de déterminer la cause de tout problème. La garantie est annulée si l'instrument n'a pas été utilisé correctement ou à d'autres fins que celles stipulées ou qu'il a été modifié par du personnel non qualifié ou que des pièces non NSK ont été installées. Des pièces de rechange sont disponibles pendant sept ans après l'arrêt de production du modèle.
ES Los productos NSK están garantizados contra errores y defectos de fabricación y de materiales. NSK se reserva el derecho a analizar y determinar la causa de cualquier problema. La garantía se anula si el producto no se usa correctamente o para los fines previstos, o si ha sido manipulada por personal no calificado o se le han instalado piezas que no son de NSK. Las piezas de repuesto están disponibles durante los siete años posteriores a la discontinuación del modelo.
I T I prodotti NSK sono garantiti da errori di fabbricazione e difetti dei materiali. NSK si riserva il diritto di analizzare e di stabilire la causa di qualsiasi problema. La garanzia sarà nulla qualora il prodotto non sia stato usato correttamente o per la destinazione d'uso prevista o qualora sia stato manomesso da personale non qualificato o presenti pezzi non originali NSK. I pezzi di ricambio sono disponibili per sette anni dalla messa fuori produzione del modello.
PT Os produtos NSK dispõem de garantia contra erros de fabrico e defeitos nos materiais. A NSK reserva-se o direito de analisar e determinar a causa de quaisquer anomalias. A garantia será anulada se o instrumento não tiver sido utilizado corretamente ou para o fim previsto, se tiver sido modificado por pessoal não qualificado ou se tiverem sido instaladas peças não originais NSK. As peças sobresselentes estão disponíveis durante sete anos após a descontinuação do modelo.
RU Гарантия NSK распространяется на производственные неисправности и дефекты материалов. NSK сохраняет за собой право диагностировать прибор и определять причину неисправностей. Прибор снимается с гарантии в случае нецелевого или неправильного использования, а случае внесения изменений в прибор неквалифицированным персоналом или установки запасных частей третьих производителей (производства не NSK). Запчасти можно приобрести в течение 7 лет после прекращения выпуска модели.
RO Produsele NSK au garanție împotriva erorilor de fabricare și defectelor materialelor. NSK își rezervă dreptul de a analiza și determina cauza oricărei probleme. Garanția se anulează dacă produsul nu este utilizat corect sau pentru scopul preconizat sau dacă a fost modificat de personal necalificat sau dacă s-au instalat piese care nu sunt de la NSK. Piesele de schimb sunt disponibile timp de șapte ani după încetarea producției modelului.
CS Výrobky společnosti NSK mají záruku na výrobní chyby a vady materiálu. Společnost NSK si vyhrazuje právo analyzovat a určit příčinu jakéhokoli problému. Záruka je zrušena, pokud by výrobek nebyl používán správně nebo k určenému účelu, případně byl poškozen nekvalifikovaným personálem nebo měl nainstalované části od jiného dodavatele než společnosti NSK. Náhradní díly jsou k dispozici po dobu sedmi let po ukončení výroby modelu.
BG NSK гарантира, че няма производствени грешки и дефекти в материалите на продуктите й. NSK си запазва правото да анализира и определи причината за всеки проблем. Гаранцията престава да бъде валидна, в случай че продуктът не се използва правилно или по предназначение или е бил видоизменен от неквалифициран персонал, или в него са били монтирани части, които не са на NSK. Резервни части се предлагат седем години след прекратяването на производството на модела.
EL Τα προϊόντα της NSK φέρουν εγγύηση για κατασκευαστικά σφάλματα και ελαττώματα στα υλικά. Η NSK διατηρεί το δικαίωμα να αναλύσει και να προσδιορίσει την αιτία οποιουδήποτε προβλήματος. Η εγγύηση ακυρώνεται σε περίπτωση που το προϊόν δεν χρησιμοποιηθεί σωστά ή για τον ενδεικνυόμενο σκοπό ή έχει παραβιαστεί από ανειδίκευτο προσωπικό ή έχουν εγκατασταθεί εξαρτήματα που δεν ανήκουν στην NSK. Τα εξαρτήματα αντικατάστασης είναι διαθέσιμα για επτά χρόνια πέρα από τη διακοπή του μοντέλου.
SK Na produkty spoločnosti NSK sa vzťahuje záruka na výrobné chyby a defekty v materiáloch. Spoločnosť NSK si vyhradzuje právo analyzovať a určiť príčinu akéhokoľvek problému. Záruka sa nevzťahuje na prípady, keď sa produkt nepoužíva správne alebo sa nepoužíva na zamýšľané použitie, prípadne ak s produktom manipulovala nekvalifikovaná osoba alebo sa nainštalovali diely, ktoré nie sú od spoločnosti NSK. Náhradné diely sú k dispozícii po dobu siedmich rokov od ukončenia výroby modelu.
HU Az NSK termékekre a gyártási és az anyaghibákra kiterjedő jótállás vonatkozik. Az NSK fenntartja magának a jogot, hogy elemezze és meghatározza az esetleges problémák okát. A jótállás érvényét veszti, ha a terméket nem megfelelően vagy nem rendeltetésszerűen használják, vagy arra felhatalmazással nem rendelkező személy módosította azt, vagy nem NSK alkatrészeket építenek be abba. Cserealkatrészek a típus gyártásának megszűnését követően hét éven át állnak rendelkezésre.
SL Izdelki NSK imajo garancijo na napake pri proizvodnji in napake v materialu. Podjetje NSK si pridržuje pravico do analize in ugotovitve vzroka za katero koli težavo. Če izdelek ni uporabljen pravilno ali za namensko rabo, ali pa ga je spreminjalo nekvalificirano osebje oz. podjetje NSK ni nameščalo delov, je garancija izničena. Nadomestni deli so na voljo sedem let po zaključku izdelka iz prodaje.
HR Proizvodi tvrtke NSK pod jamstvom su od pogrešaka u proizvodnji i nedostataka u materijalima. Tvrtka NSK zadržava pravo analizirati i utvrditi uzrok bilo kakvog problema. Jamstvo je nevažeće ako se proizvod ne koristi pravilno ili u namjeravanu svrhu ili ga neovlašteno osoblje mijenja ili ako ima instalirani dijelovi koje nije proizvela tvrtka NSK. Zamjenski dijelovi dostupni su sedam godina nakon prekida proizvodnje modela.
SV NSK:s produkter är garanterade mot tillverkningsfel och materialdefekter. NSK förbehåller sig rätten att analysera och fastställa orsakerna till eventuella problem. Garantin upphör att gälla om produkten inte används på korrekt sätt, om den används för ett annat ändamål än det avsedda, om den manipuleras av obehörig personal eller om delar som inte är tillverkas av NSK installeras. Reservdelar finns tillgängliga i sju år efter tidpunkten då modellen upphör på marknaden eller slutar att tillverkas.
DA NSK-produkter er garanteret mod fabrikationsfejl og materialedefekter. NSK forbeholder sig retten til at analysere og fastslå årsagen til ethvert problem. Garantien ugyldiggøres, hvis produktet ikke anvendes korrekt eller til det tilsigtede formål, eller hvis ukvalificeret personale har pillet ved det, eller hvis det har ikke-NSK-dele monteret. Reservedele kan fås syv år efter, at fremstilling af produktet er blevet afbrudt.
ZH NSK 產品對生產製造的瑕疵或零件缺陷提供完整保固。對於任何故障的原因，NSK 保留分析和判定的權利。未正確或未依預定用途使用本產品，由不合格人員操作使用，或換裝非 NSK 原廠零件，皆會導致保固失效。模型停產後七年內，仍會持續供應替換零件。
NL NSK-producten beschikken over een garantie voor fabricagefouten en gebreken in materialen. NSK behoudt zich het recht voor om de oorzaak van een probleem te analyseren en te bepalen. De garantie wordt nietig verklaard wanneer het product niet correct gebruikt werd voor beoogde doeleinden of wanneer het gemanipuleerd werd door ongekwalificeerd personeel of wanneer er onderdelen geïnstalleerd werden die niet van NSK afkomstig zijn. Vervangingsonderdelen zijn beschikbaar tot zeven jaar na de stopzetting van het model.
PL Produkty NSK objęte są gwarancją na wady materiałowe i konstrukcyjne. NSK zastrzega sobie prawo przeanalizowania każdego przypadku i określenia przyczyny problemu. Gwarancja ulega unieważnieniu, jeśli produkt był wykorzystywany niewłaściwie lub niezgodnie z przeznaczeniem, był obsługiwany przez niewykwalifikowany personel lub zamontowano w nim części marki innej niż NSK. Części zamienne dostępne są przez siedem lat od zaprzestania produkcji modelu.
TR NSK ürünleri, üretim hatalarına ve malzeme kusurlarına karşı garanti altına alınmıştır. NSK, tüm problemlerin nedenini analiz etme ve belirleme hakkını saklı tutar. Ürün doğru bir şekilde veya kullanım amacına uygun olarak kullanılmadığında ya da uzman olmayan personel tarafından kurcalandığında veya NSK parçalarının haricinde parça takıldığında garanti geçersiz kalır. Yedek parçalar, model üretiminin sona ermesinden sonra yedi yıl süreyle temin edilebilir.
F I NSK-tuotteiden takuu kattaa valmistus- ja materiaalivirheet. NSK pidättää oikeuden tutkia ja määrittää ongelmaan johtanut syy. Takuu raukeaa, jos tuotetta on käytetty virheellisesti tai vastoin käyttötarkoitusta tai se on asennettu muita kuin NSK:n osia. Varaosia on saatavilla seitsemän vuoden ajan mallin lopettamisesta.

EN Checking the Handpiece Before Each Use
DE Überprüfung vor der Behandlung
FR Vérification de l'instrument avant toute utilisation
ES Verificación antes de tratamiento
I T Controllo prima del trattamento
PT Inspeção antes do Tratamento
RU ПРОВЕРКА ПЕРЕД НАЧАЛОМ ЛЕЧЕНИЯ
RO Verificarea dispozitivului înainte de fiecare utilizare
CS Kontrola nástavce před každým použitím
BG Проверка на накрайника преди всяко употреба
EL Έλεγχος της χειρολάβης πριν από κάθε χρήση
SK Kontrola nástavca pred každým použitím
HU A kézidarab ellenőrzése minden használat előtt
SL Preverjanje ročnega instrumenta pred vsako uporabo
HR Provjera nasadnog instrumenta prije svake upotrebe
SV Kontroll av handstycket innan varje användningstillfälle
DA Kontrol af håndstykket før hver brug
ZH 每次使用手機前，請先檢查
NL Controle van het Handinstrument Voor Elk Gebruik
PL Sprawdź końcówkę przed każdym zabiegiem
TR Her kullanımdan önce Başlık kontrol edilmesi
F I Käsikappaleen tarkistus ennen käyttöä

EN Periodical Maintenance Checks
DE Regelmäßige Wartungsprüfungen
FR Contrôles d'entretien périodique
ES Comprobaciones periódicas de mantenimiento
I T Controlli di manutenzione periodici
PT Inspeções Periódicas de Manutenção
RU Регулярный технический контроль
RO Verificările de întreținere periodice
CS Periodické kontroly údržby
BG Периодични проверки на поддръжката
EL Περιοδικοί έλεγχοι συντήρησης
SK Pravidelné kontroly v rámci údržby
HU Rendszeres karbantartási ellenőrzések
SL Periodično vzdrževanje
HR Periodične provjere pri održavanju
SV Regelbundna underhållskontroller
DA Periodiske vedligeholdelsestjek
ZH 定期保養檢認
NL Periodieke Onderhoudscontroles
PL Wykonuj okresowe przeglądy
TR Periyodik Bakım Kontrolleri
F I Säännölliset huoltotarkastukset

EN Every 3 months
DE Alle drei Monate
FR tous les trois mois,
ES cada tres meses
I T ogni tre mesi
PT a cada três meses
RU Каждые 3 месяца
RO O dată la 3 luni
CS Každé 3 měsíce
BG На всеки 3 месеца
EL Κάθε 3 μήνες
SK Každé 3 mesiace
HU 3 havonta
SL Na vsake 3 mesece
HR Na svaka 3 mjeseca
SV Var tredje månad
DA Hver 3. måned
ZH 每三個月
NL Elke 3 maanden
PL Co 3 miesiące
TR Her 3 ayda
F I Joka 3. kuukausi

EN Be sure to sterilize before disposing. Ask specialist firms who are licensed to dispose of specially controlled medical wastes, to dispose the product for you.
DE Sterilisieren Sie vor dem Entsorgen. Beauftragen Sie eine Fachfirma mit der Entsorgung des Produkts, die über eine Zulassung zur Entsorgung von speziell kontrollierten medizinischen Abfällen verfügt.
FR Assurez-vous de stériliser avant la mise au rebut. Demandez à des entreprises spécialisées agréées pour la mise au rebut de déchets médicaux sous contrôle spécifique de se charger de la mise au rebut du produit.
ES Asegúrese de esterilizarla antes de desecharla. Encargue dicho trabajo a empresas especializadas con licencia para eliminar desechos médicos especialmente controlados.
I T Sterilizzarlo prima dello smaltimento. Per lo smaltimento, rivolgersi ad aziende specializzate che dispongano di licenza per smaltire rifiuti sanitari oggetto di controllo speciale.
PT Certifique-se de que esteriliza antes de eliminar. Peça às empresas especialistas licenciadas para eliminar resíduos médicos especialmente controlados, para eliminar o produto por si.
RU Необходимо убедиться, что перед утилизацией устройства была выполнена его стерилизация. Утилизацию данных отходов мож

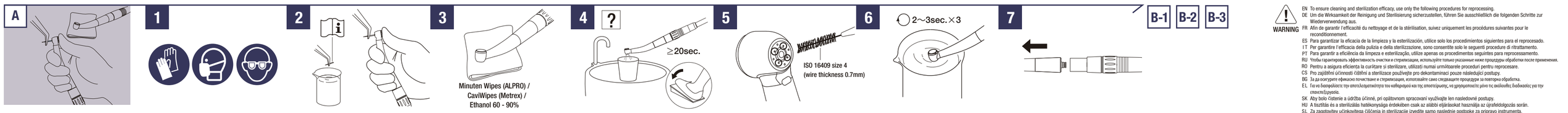

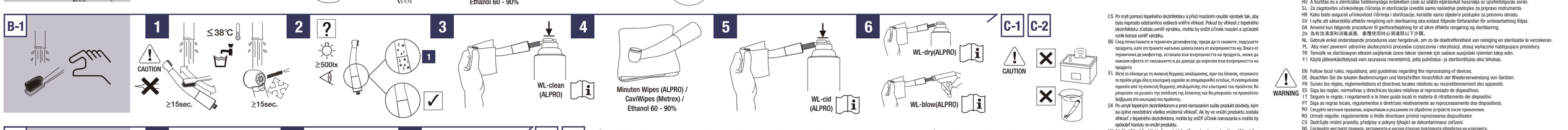

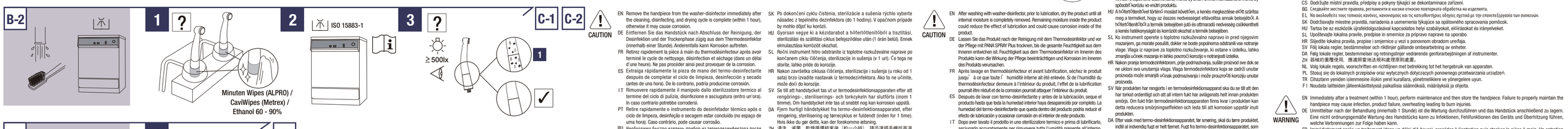

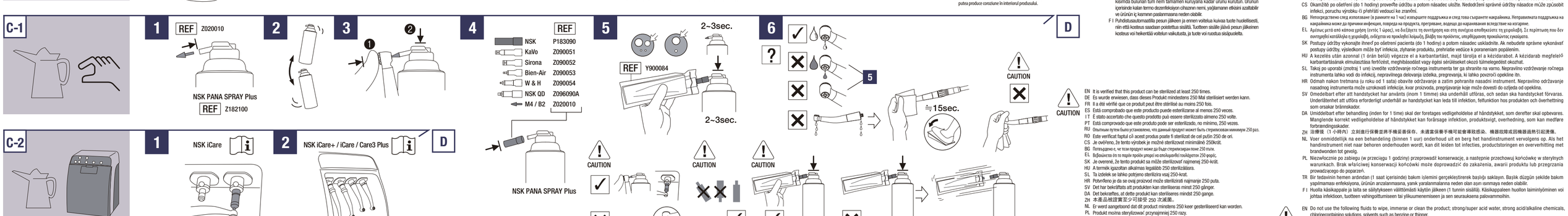

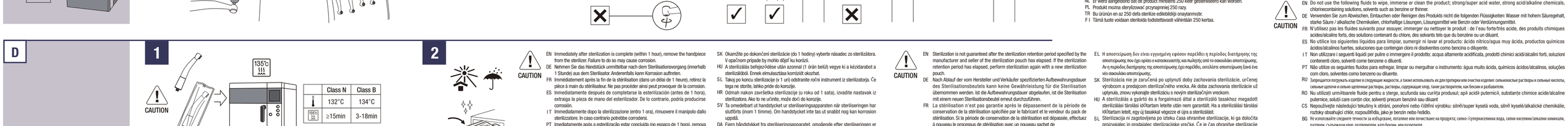

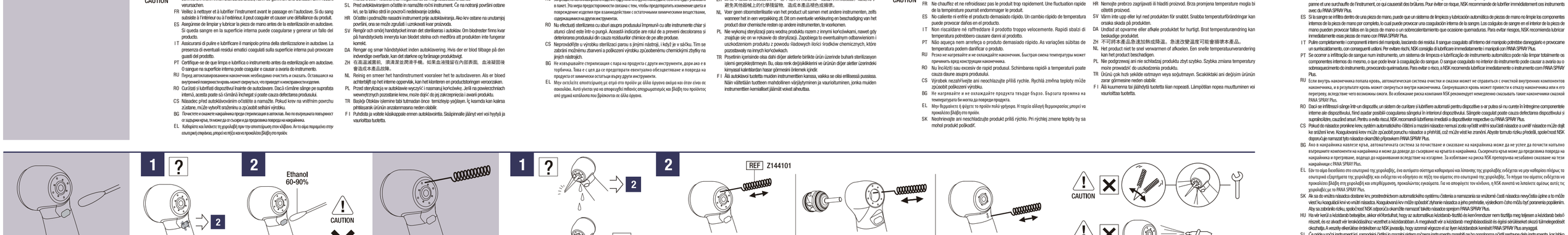

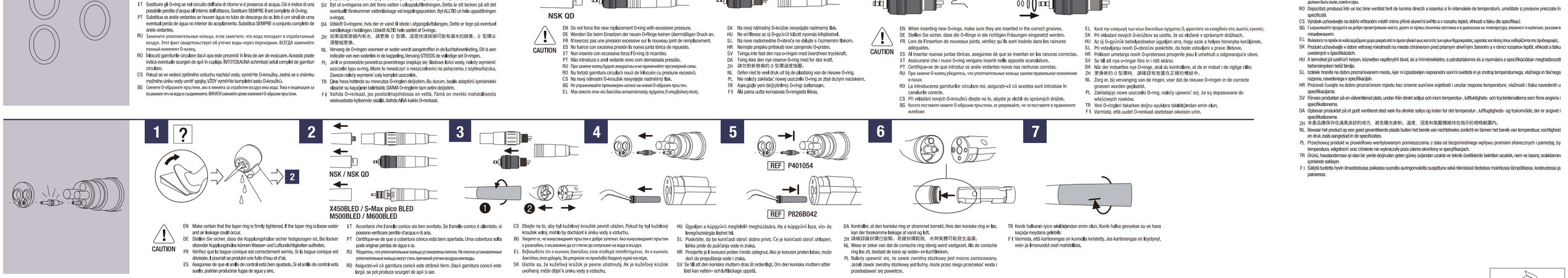

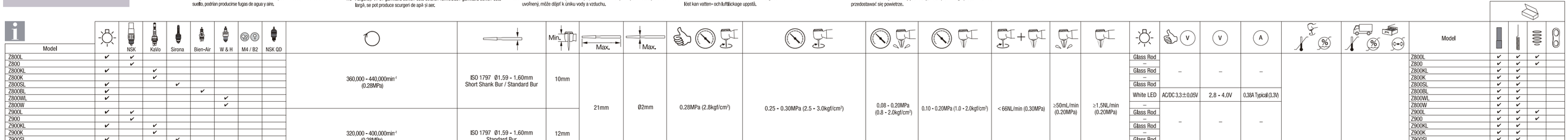

Issued Date: 2020.12.24 Printed Date: 2021.03.11 20